GARDEN CAGE

Bio Soil®
expert

www.biosoilexpert.com

Garden Cage è un innovativo sistema di verde verticale concepito per la coltivazione di piante da esterno. A differenza dei sistemi di verde verticale tradizionale, Garden Cage è costituito da una struttura metallica auto-portante contenente substrato di coltivazione. Il telaio metallico funge da supporto a dei pannelli in rete metallica sui quali sono accoppiati dei tessuti tecnici di colore marrone o verde che permettono il contenimento del substrato. Garden Cage è un sistema modulare che permette la realizzazione di veri e propri muri verdi di altezza variabile, in base alle esigenze del cliente. La modularità degli elementi è stata predisposta anche per la possibilità di creare pareti vegetate monofacciali o bi-facciali.

LUNGHEZZA (cm)	PROFONDITÀ (cm)	ALTEZZA (cm)
100	25	100
100	25	120
100	25	150
100	25	180
100	25	200
Sono inoltre disponibili altezze personalizzate		

Il sistema di coltivazione delle pareti vegetali di Bio Soil Expert, coniuga diverse tecnologie derivanti dall'esperienza della società nell'ambito del verde tecnico e dell'ingegneria naturalistica. L'utilizzo di un sistema di verde verticale contenente un substrato tecnico, presenta notevoli vantaggi rispetto a sistemi di idroponica, con risultati maggiori per quanto riguarda la fitness delle piante. La vegetazione che può essere messa a dimora è la più varia possibile. Possono essere inserite specie da esterno di qualsiasi tipologia, purchè rimangano a livello di piccoli arbusti.

Il sistema Garden Cage è fornito di fori di drenaggio alla base e grazie al substrato molto drenante non subisce ristagno idrico.

Nelle carpenterie che compongono la struttura, sono presenti sedi per il passaggio di un'ala gocciolante o tubo poroso. Ulteriori ali gocciolanti possono essere aggiunte fissandole direttamente alle pareti in rete metallica.

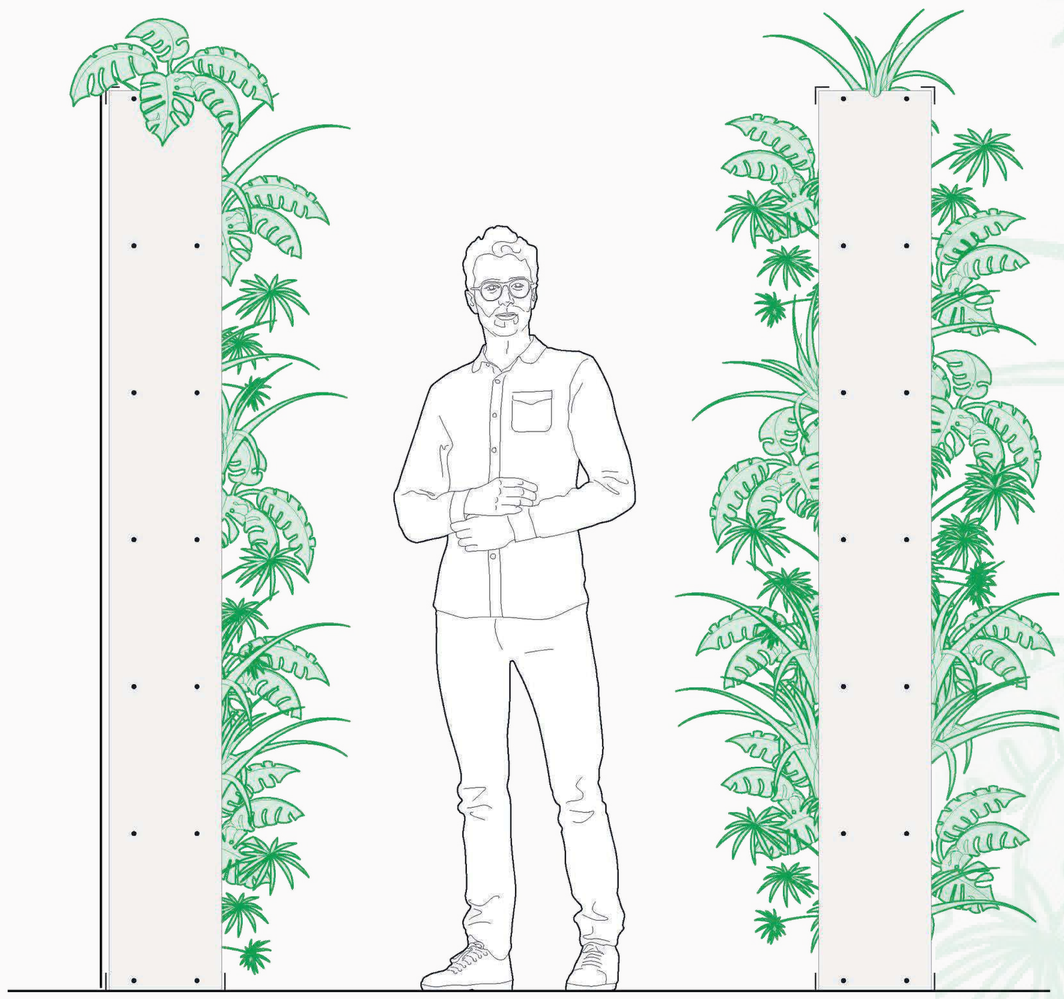

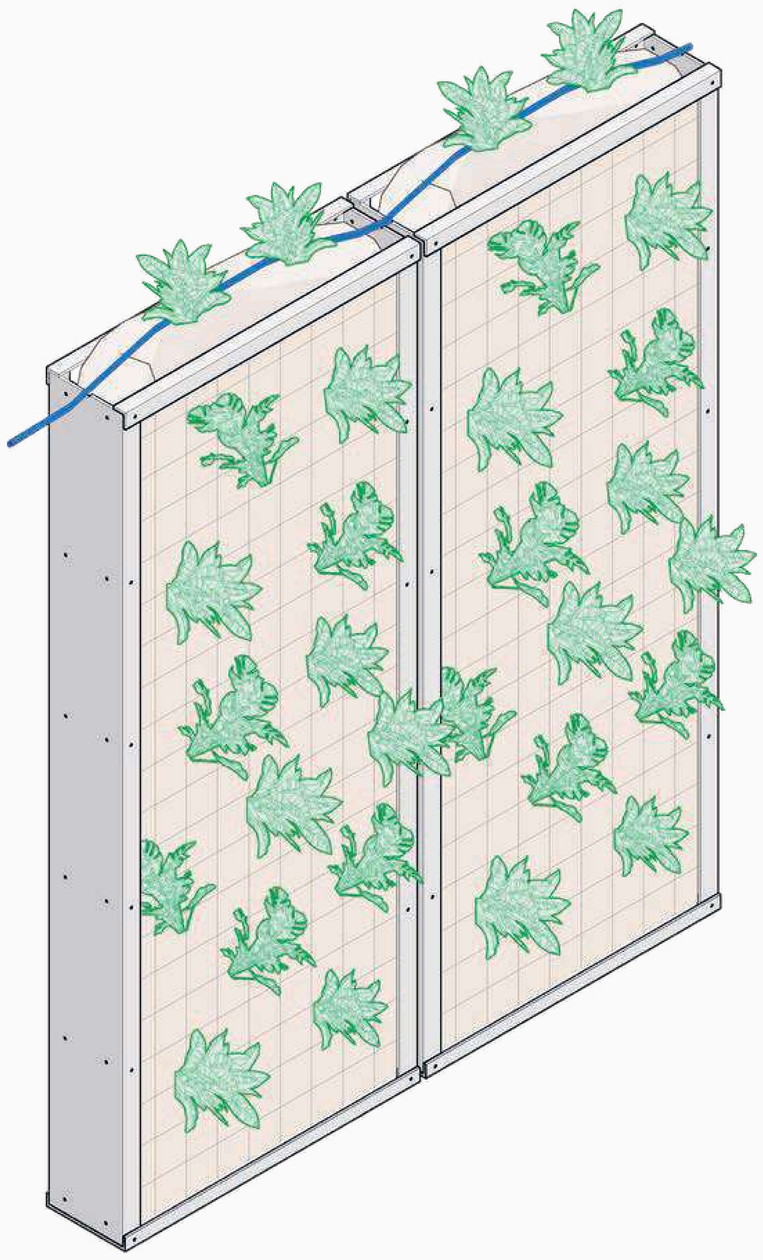

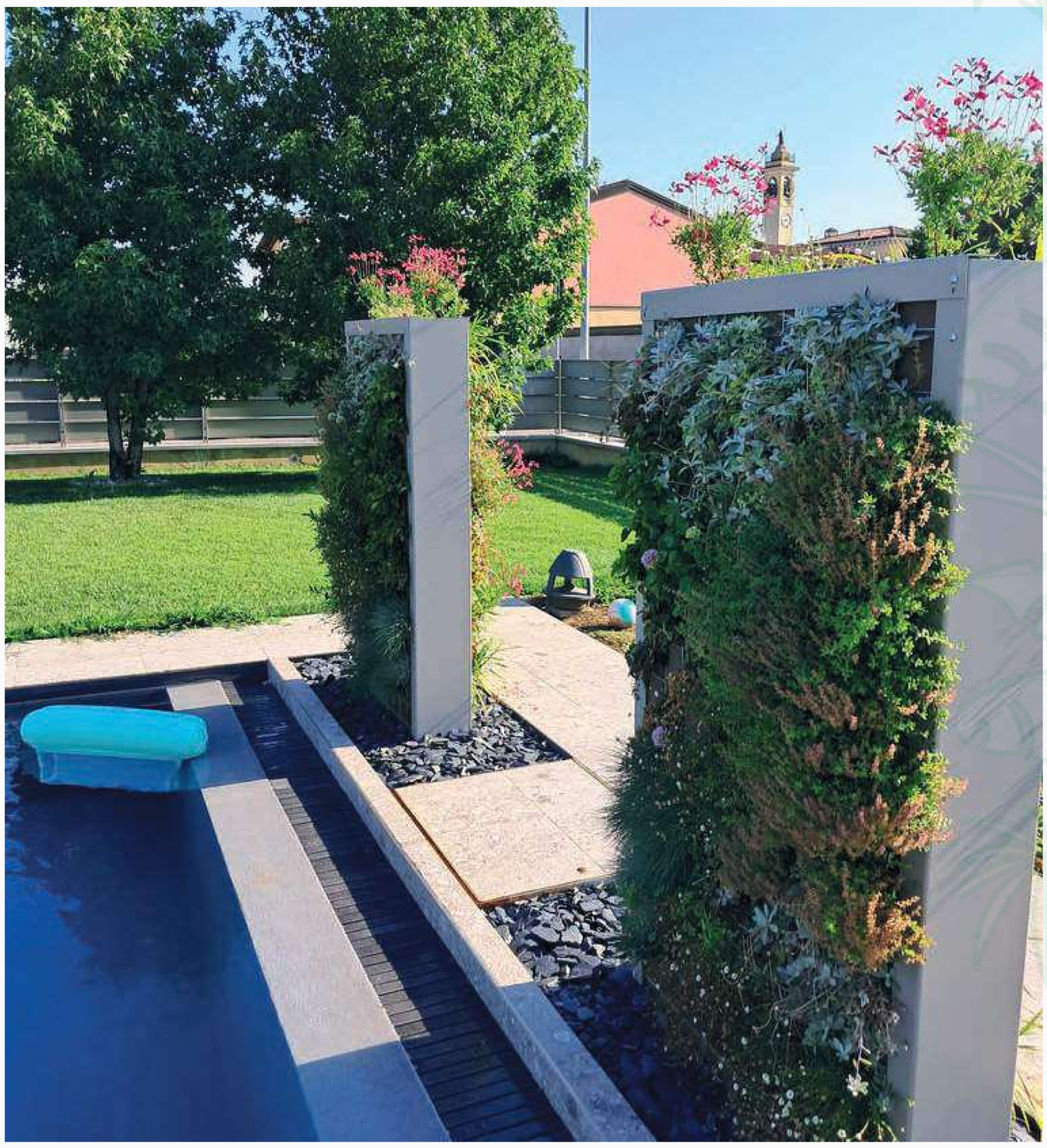

VERDE

La caratteristiche principali del sistema Garden Cage sono:

- Modularità: le gabbie possono essere impilate o affiancate per creare orti verticali, muri frangivista e muri divisori;
- Facilità di montaggio: il sistema è progettato per essere montato rapidamente senza l'ausilio di mezzi pesanti nella maggior parte dei casi;
- Integrazione con il verde: la struttura ed il substrato permettono alle radici e ai fusti di svilupparsi, trasformando col tempo la struttura metallica in una "parete viva".

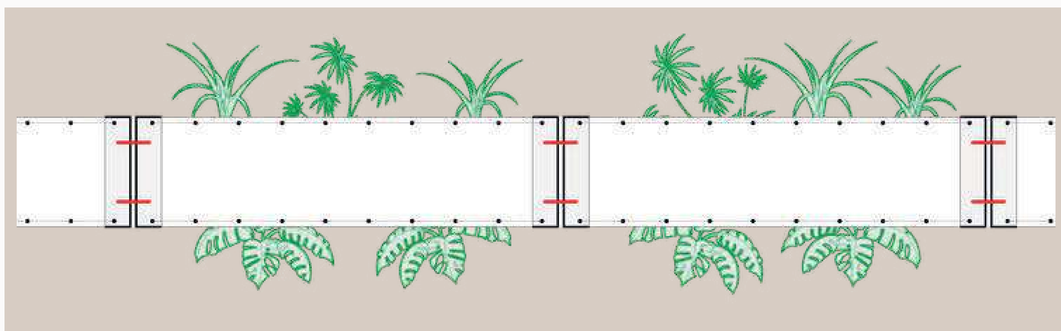

DOPPIA PARETE VERDE

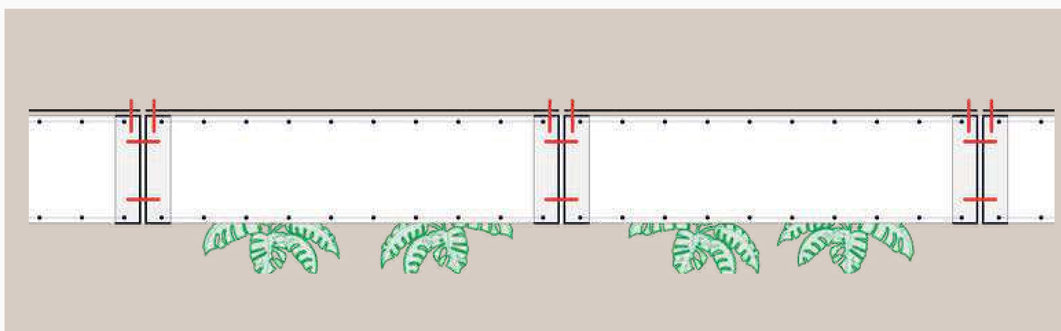

SINGOLA PARETE VERDE

Garden Cage è sviluppato per realizzare pareti di verde verticale a doppia faccia a vista in grado di creare scenari esclusivi in contesti sia privati che pubblici. La struttura metallica contiene una doppia parete in rete metallica accoppiata a un tessuto non tessuto tecnico che permette il contenimento del substrato.

Garden Cage è sviluppato per realizzar pareti di verde verticale a doppia faccia a vista in grado di creare scenari esclusivi in contesti sia privati che pubblici. La struttura metallica contiene una doppia parete in rete metallica accoppiata a un tessuto non tessuto tecnico che permette il contenimento del substrato. Una volta che la parete viene riempita con l'apposito substrato è possibile realizzare i fori per l'inserimento delle specie vegetali a seconda dello schema di messa a dimora.

Oltre alla doppia parete, il sistema è configurato anche per ospitare solo una parete con la vegetazione. Molto spesso questa particolare applicazione viene utilizzata per mitigare visivamente muri esistenti o creare arredo su muri esistenti. In questo caso è consigliabile non addossare a murature il sistema ma di tenere uno spazio di qualche centimetro per evitare ristagni di umidità. In ambienti con clima mite oppure ambienti protetti dal clima rigido invernale è possibile l'utilizzo di specie da interno ovviamente previa valutazione da parte di un tecnico esperto per evitare fallanze.

VERTICALE

Garden Cage è fornito come kit, comprensivo di substrato collaudato internamente da Bio Soil Expert. La caratteristica principale di questo substrato sono:

- **Struttura inalterabile:** grazie alla base di materiale di origine vulcanica calibrata, la struttura non si compatta nel tempo, mantenendo volume e stabilità all'interno della gabbia;
- **Drenaggio Ottimale:** l'elevata permeabilità evita ristagni idrici anche in caso di piogge molto intense, proteggendo la salute delle radici;
- **Ossigenazione costante:** mantiene l'apparato radicale vitale, favorendo una crescita uniforme e continua delle piante;
- **Composizione professionale:** una miscela bilanciata di torbe selezionate, pomice (3-8 mm), lapillo vulcanico (5-9 mm) e cocco peat.

Il substrato è progettato per ospitare una vasta gamma di essenze vegetali, ad esclusione delle specie acidofile a causa del pH neutro/ sub-alcalino del supporto.

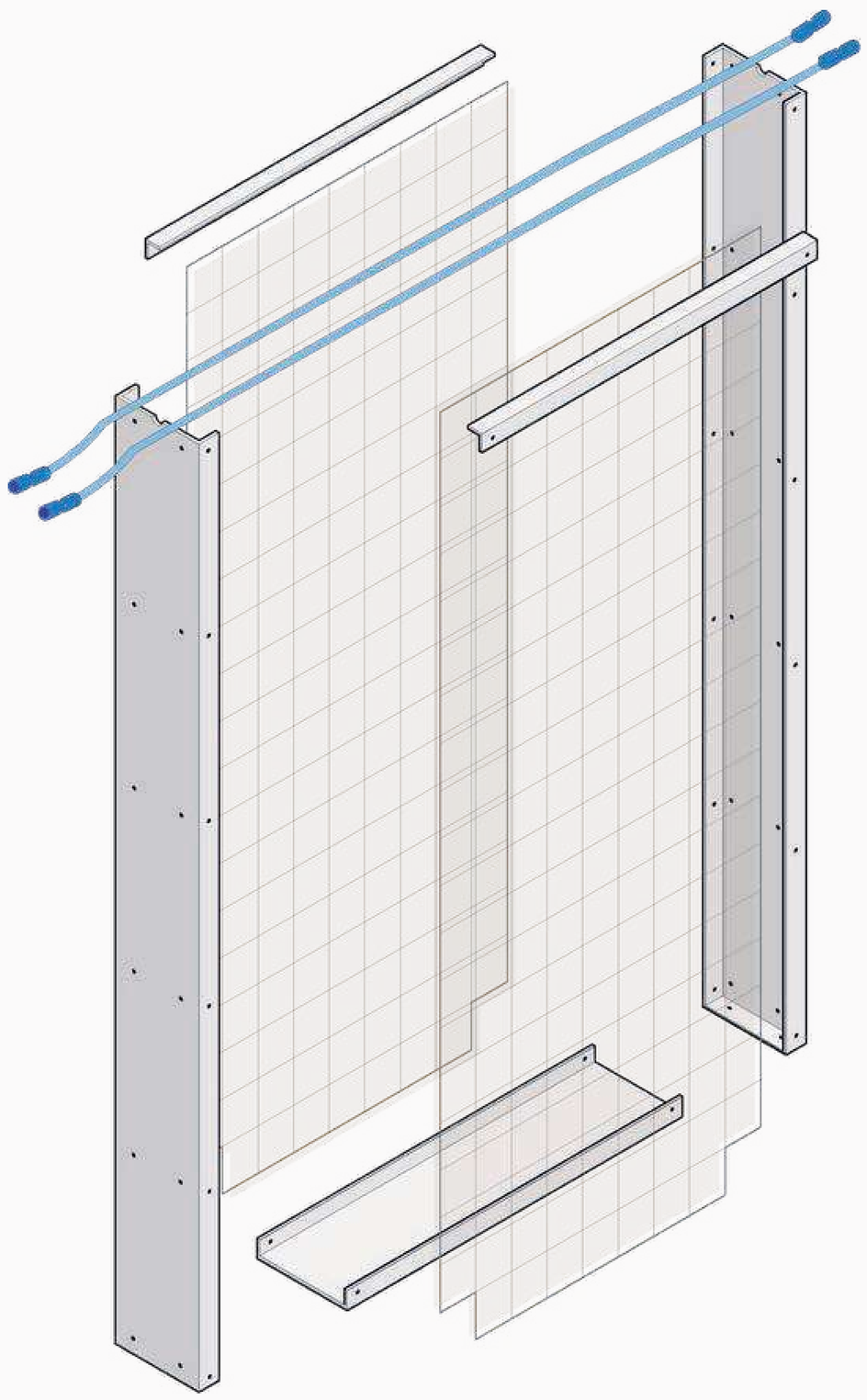

Garden Cage viene fornito come sistema modulare autoportante fino a 2 metri di altezza, che nè permette la costruzione in autonomia. Altezze superiori possono essere realizzate ma vanno dimensionate appositamente.

Il kit comprende:

- Telaio in acciaio corten o acciaio zincato verniciato
- Viteria
- Reti metalliche preaccoppiate con geotessile
- Tiranti
- Substrato di coltivazione minerale

Bio Soil®
expert

Bio Soil Expert s.r.l.
Piazza Vicenza 8 38122 Trento (TN) - P.Iva 02233430228
info@biosoilexpert.com www.biosoilexpert.com